RIO PREFEITURA
SAÚDE

CONVISA RIO

Iª CONFERÊNCIA NACIONAL DE VIGILÂNCIA SANITÁRIA, VIGILÂNCIA EM ZOONOSES E INSPEÇÃO AGROPECUÁRIA DA CIDADE DO RIO DE JANEIRO

6, 7 e 8 de agosto, de 9h as 18h

www.convisa.rio

CONVISA RIO

SERVIÇO DE INSPEÇÃO MUNICIPAL

SIM Uberlândia - Relato de experiência

Ana Helena Alves Franco
Diretora de Inspeção
Prefeitura Municipal de Uberlândia

A **qualidade** dos alimentos é uma das condições essenciais para a promoção e manutenção da saúde e deve ser assegurada pelo **controle eficiente** da manipulação em todas as etapas da cadeia alimentar.

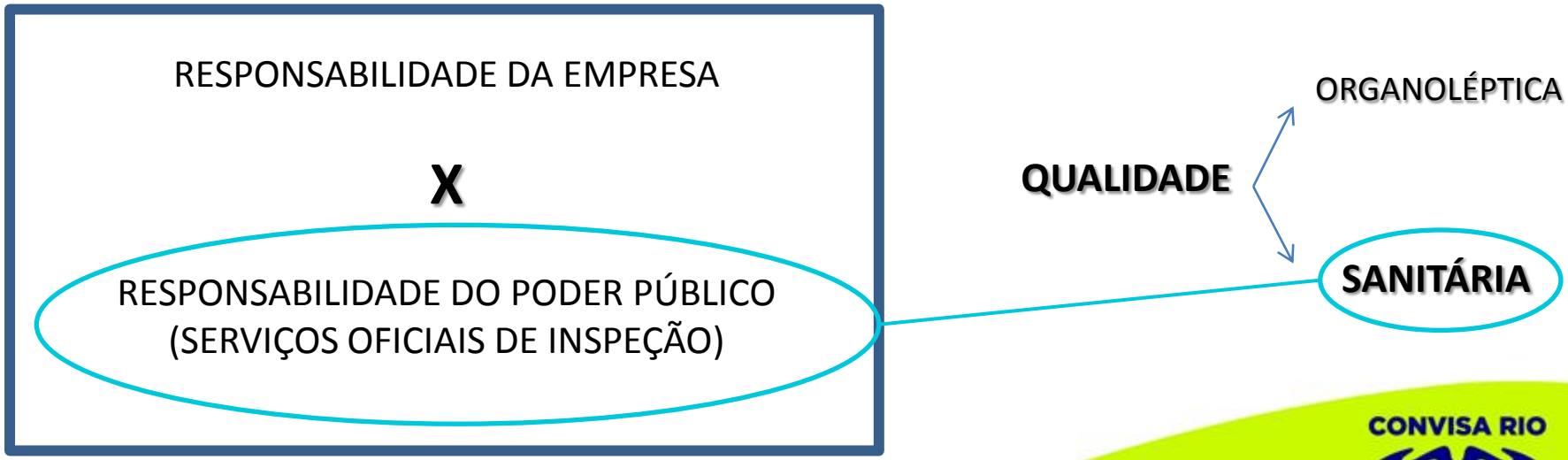

CONVISA RIO

FISCALIZAÇÃO SANITÁRIA

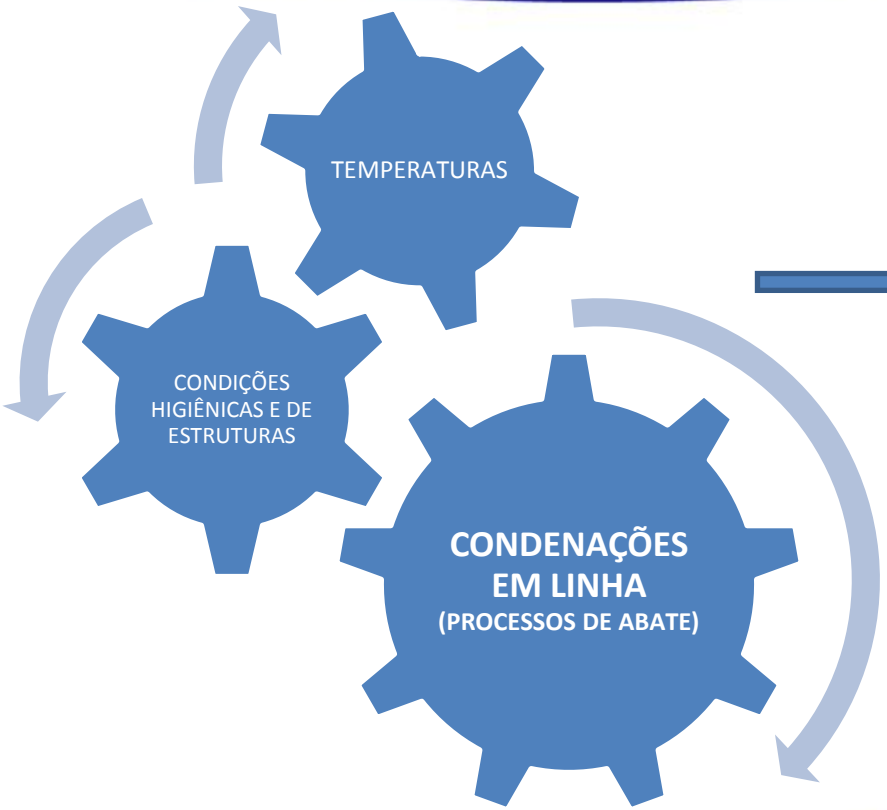

IMPACTO IMEDIATO NA QUALIDADE SANITÁRIA DOS PRODUTOS

CONVISA RIO

CONVISA RIO

SERVIÇOS OFICIAIS DE INSPEÇÃO
COMPETÊNCIAS / EXPECTATIVAS

MERCADO INTERNO E EXTERNO

ENTRE MUNICÍPIOS, DENTRO DO ESTADO

SISTEMA UNIFICADO DE ATENÇÃO À SANIDADE AGROPECUÁRIA

SISBI

SISTEMA BRASILEIRO DE INSPEÇÃO DE PRODUTOS DE ORIGEM ANIMAL

LIMITADO AO MUNICÍPIO

TRAJETO PARA REGULARIZAÇÃO

CARÊNCIA DE EDUCAÇÃO SANITÁRIA

REGISTRO

✕

PRODUÇÃO
CLANDESTINA

CONVISA RIO

TRAJETO PARA REGULARIZAÇÃO

SENSO COMUM:

“Fabricação de alimento = negócio promissor”

“O que não mata engorda”

CONVISA RIO

CONVISA RIO

HISTÓRICO

HISTÓRICO – SIM Uberlândia

- SIM Uberlândia - criado em 1993.

  - **Lei Municipal nº 5.835/1993 –** Institui o Serviço de Inspeção Municipal de Uberlândia – MG;

  - **Decreto Municipal nº 6.490/1994** - Regulamenta a Inspeção Industrial e Sanitária dos Produtos de Origem Animal no Município de Uberlândia – MG

SITUAÇÃO DADA: cerca de 90% da carne comercializada em açougues era **clandestina.**

CONVISA RIO

HISTÓRICO – SIM Uberlândia

OBJETIVO INICIAL – Coibir a prática de abate clandestino no município.

- Registro inicial de um abatedouro frigorífico de suínos e um abatedouro frigorífico de suínos e bovinos.

OBJETIVO CONTINUADO – oferta de alimentos de qualidade e seguros sanitariamente.

- Posteriormente registro de outros dois abatedouros de suínos, abatedouro de aves, fábricas de embutidos, espetinhos, pururuca, queijos e ovos.

CONVISA RIO

HISTÓRICO – SIM Uberlândia

- **01/02/2007** – SIM formaliza pleito de reconhecimento de equivalência e adesão ao SISBI/POA - Apresentado Programa de Trabalho de Inspeção e Fiscalização – comprovação de estrutura e equipe compatíveis com as atribuições.

- **23/10/2007** – Secretário de Estado da Agricultura, Pecuária e Abastecimento de Minas Gerais solicitasse ao MAPA para que supervisionasse diretamente o SIM de Uberlândia, uma vez que o IMA ainda não estava integrado ao SISBI/POA.

* Auditoria “orientativa” do MAPA.

- **04/12/2009** – Reconhecida a equivalência do SIM de Uberlândia

CONVISA RIO

Publicação do reconhecimento da equivalência ao SISBI

ISSN 1677-7042 41

Diário Oficial da União - Seção 1

Nº 234, terça-feira, 8 de dezembro de 2009

Ministério da Agricultura, Pecuária e Abastecimento

SECRETARIA DE DEFESA AGROPECUÁRIA

PORTARIA Nº 409, DE 4 DE DEZEMBRO DE 2009

O SECRETÁRIO DE DEFESA AGROPECUÁRIA DO MINISTÉRIO DA AGRICULTURA, PECUÁRIA E ABASTECIMENTO, no uso da atribuição que lhe confere o art. 103, inciso IV, Anexo da Portaria Nº 45, de 22 de março de 2007, tendo em vista o disposto no Decreto n.º 5.741, de 30 de março de 2006, na Instrução Normativa n.º 19, de 24 de julho de 2006, e o que consta do Processo n.º 21028.000950/2007-81, resolve:

Art. 1º Reconhecer a equivalência do Serviço de Inspeção do Município de Uberlândia, Estado de Minas Gerais, para adesão ao Sistema Brasileiro de Inspeção de Produtos de Origem Animal do Sistema Unificado de Atenção à Sanidade Agropecuária.

Art. 2º Determinar ao Departamento de Inspeção de Produtos de Origem Animal - DIPOA/SDA a inserção, no cadastro geral, do nome do município mencionado no art. 1º desta Portaria.

Art. 3º Esta Portaria entra em vigor na data de sua publicação.

INÁCIO AFONSO KROETZ

SISTEMA UNIFICADO DE ATENÇÃO À SANIDADE AGROPECUÁRIA

SISBI

SISTEMA BRASILEIRO DE INSPEÇÃO DE PRODUTOS DE ORIGEM ANIMAL

CONVISA RIO

SISTEMA UNIFICADO DE ATENÇÃO À SANIDADE AGROPECUÁRIA

SISBI

SISTEMA BRASILEIRO DE INSPEÇÃO DE PRODUTOS DE ORIGEM ANIMAL

EQUIVALÊNCIA ≠ IGUALDADE

EQUIVALÊNCIA – Que tem igual valor, força, peso.

OBJETIVO FINAL COMUM – Preservação da saúde pública.

CONVISA RIO

CONVISA RIO

EVOLUÇÃO

Abatedouro de Aves

ANTES

CONVISA RIO

Abatedouro de Aves

DEPOIS

CONVISA RIO

Fábrica de Laticínios - ANTES

Fábrica de Laticínios - DEPOIS

VISA RIO

CONVISA RIO

REQUISITOS PARA REGISTRO

Requisitos para registro no SIM Uberlândia

A2 - LAUDO TÉCNICO HIGIÊNIC
A2 - MODELO DE AVALIAÇÃO D
A2 - RELATÓRIO TÉCNICO DE V
A4 - DEFERIMENTO DE RÓTULO
A4 - INDEFERIMENTO DE RÓTU
Anexo 1 - REQUERIMENTO
Anexo 2 - MEMORIAL DESCRITI
Anexo 3 - MEMORIAL ECONÔM
Anexo 4 - FORMULÁRIO DE REG
RIGEM ANIMAL
Controle dos DOCUMENTOS PA
Declaração de orientação quant
DOCUMENTOS PARA REGISTRO
REGISTRO - N° SIM

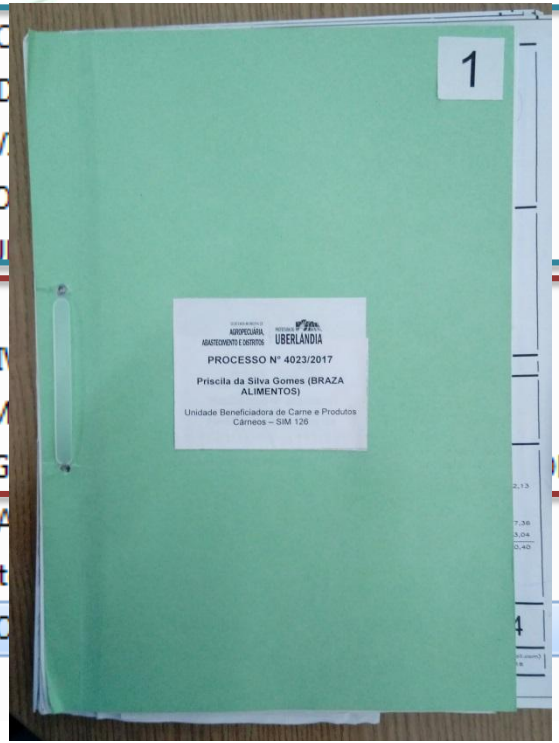

Preenchimento do SIM

Preenchimento do ESTABELECIMENTO

CONVISA RIO

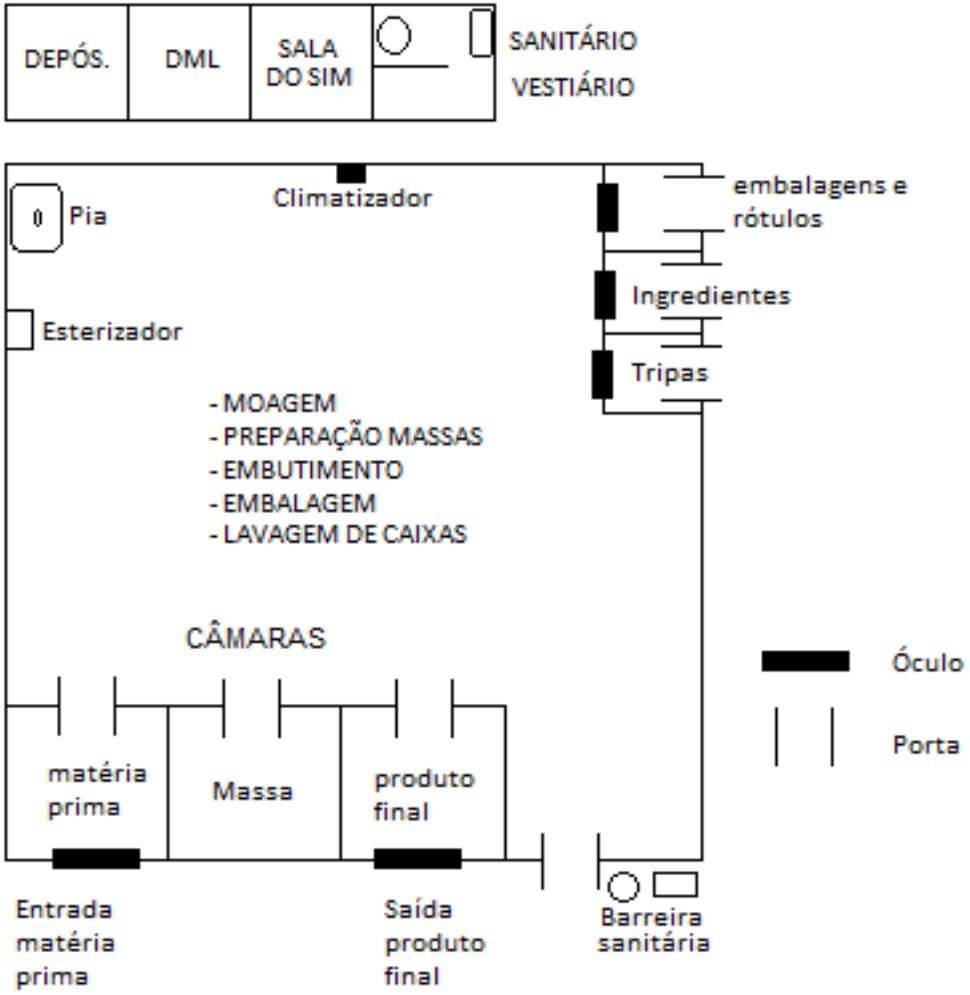

Requisitos mínimos estruturais

CONVISA RIO

AUTOCONTROLES DOS ESTABELECIMENTOS

BPF
BOAS PRÁTICAS DE FABRICAÇÃO

PSO
PROCEDIMENTOS SANITARIOS OPERACIONAIS

PPHO - Higiene Operacional e Pré-operacional

- Manutenção;
- Vestiários e sanitário;
- Iluminação;
- Ventilação;
- Água de abastecimento;
- Águas residuais;
- Controle integrado de pragas;
- Higiene, hábitos higiênicos e saúde dos operários;
- Controle da matéria-prima, ingredientes e material de embalagem;
- Controle de temperaturas;
- Calibração e aferição;
- Testes microbiológicos;

CONVISA RIO

CONVISA RIO

INCENTIVO AO REGISTRO DE ESTABELECIMENTOS

AGROINDÚSTRIA DE PEQUENO PORTE
TURISMO RURAL
AGROECOLOGIA
Novo agro
GASTRONOMIA
AQUICULTURA
AVICULTURA CAIPIRA

CONVISA RIO

Grata pela oportunidade

Diretoria de Inspeção – SIM – Uberlândia
Tel.: (34) 3232-4165
inspecaomunicipal@uberlandia.mg.gov.br

CONVISA RIO

RIO PREFEITURA
SAÚDE